WASCHBECKEN

Hier finden sie eine kleine Auswahl an verschiedenen Waschbecken. Sollten sie nicht das passende Becken in ihrer Wunschgröße oder -form finden, wenden sie sich direkt an uns.

Waschbecken 7730

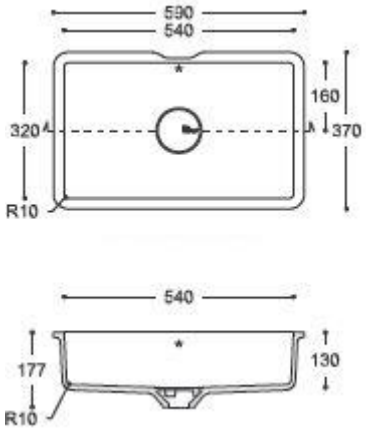

Auch in folgenden Größen erhältlich:
490 x 320 x 130mm (Waschbecken 7720)
440 x 300 x 120mm (Waschbecken 7710)

Waschbecken 7530

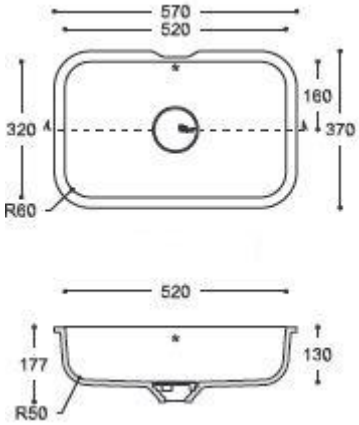

Auch in folgenden Größen erhältlich:
470 x 320 x 130mm (Waschbecken 7520)
370 x 370 x 120mm (Waschbecken 7510)

Waschbecken 7420

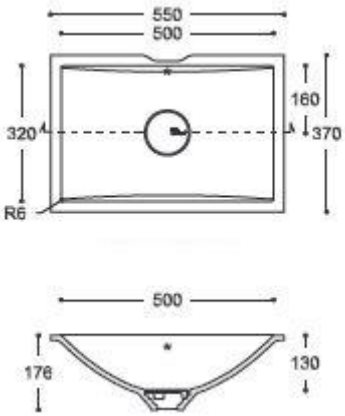

Auch in folgenden Größen erhältlich:
450 x 370 x 120mm (Waschbecken 7410)

Waschbecken Hofstack I

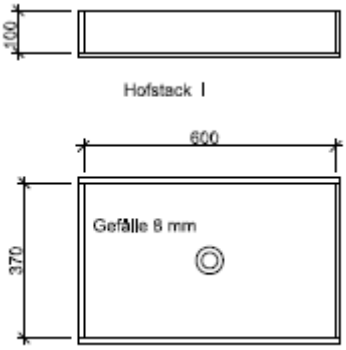

Auch in folgenden Größen erhältlich:
560 x 330 x 91mm (Herthe I)
560 x 280 x 91mm (Herthe II)
510 x 385 x 91mm (Schumo)
450 x 350 x 91mm (Pelego I)
400 x 340 x 111mm (Fewa)
400 x 260 x 100mm (Hofstack II)
350 x 230 x 91mm (Pelego II)

Waschbecken 7330

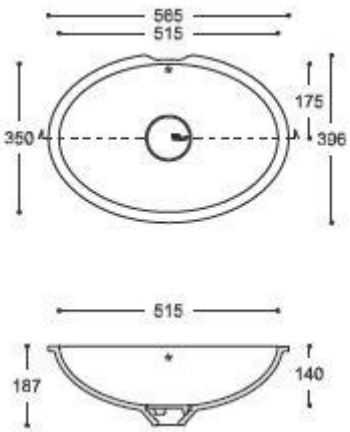

Auch in folgenden Größen erhältlich:
465 x 340 x 130mm (Waschbecken 7320)
420x 330 x 120mm (Waschbecken 7310)

Waschbecken Magda

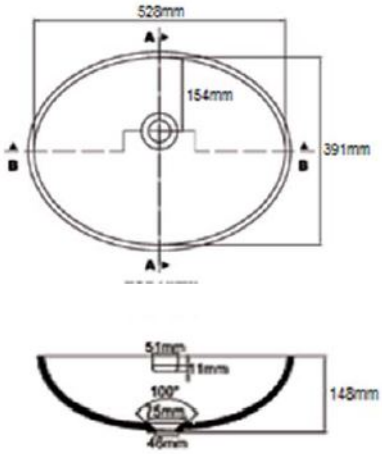

Auch in folgenden Größen erhältlich:
470 x 336 x 148mm (Maja)
446 x 310 x 144mm (Nadja)
420 x 280 x 135mm (Malwine)

Waschbecken 7220

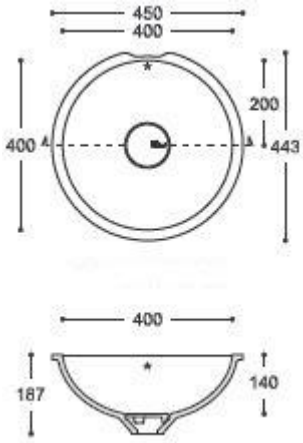

Auch in folgenden Größen erhältlich:
350 x 130mm (Waschbecken 7210)

Waschbecken Maria

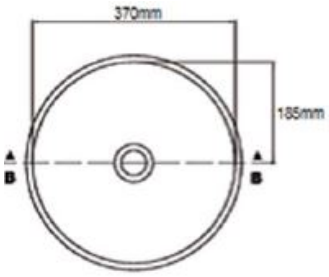

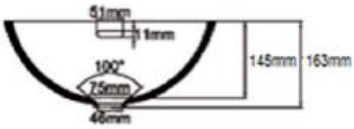

Auch in folgenden Größen erhältlich:
337 x 122mm (Monika)
322 x 144mm (Milena)
248 x 135mm (Marga)